A (1:25)

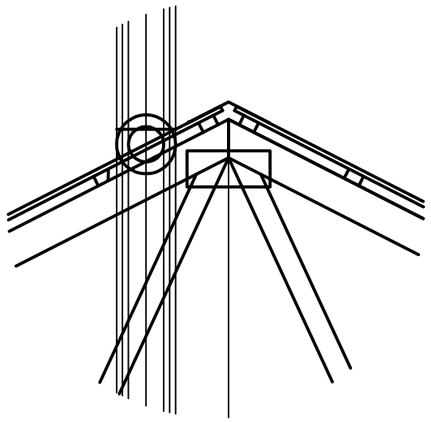

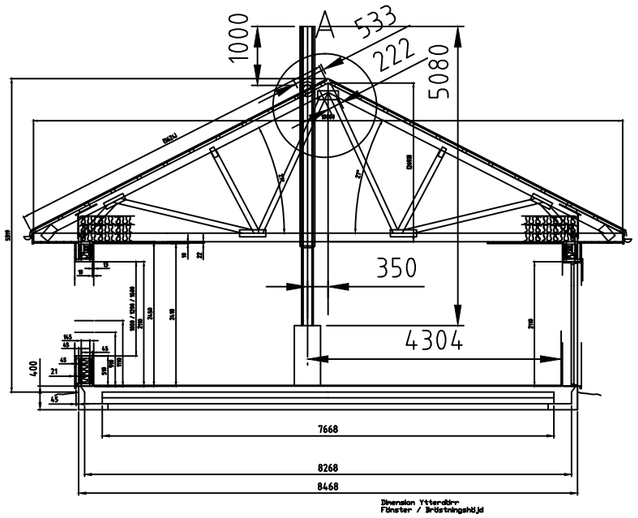

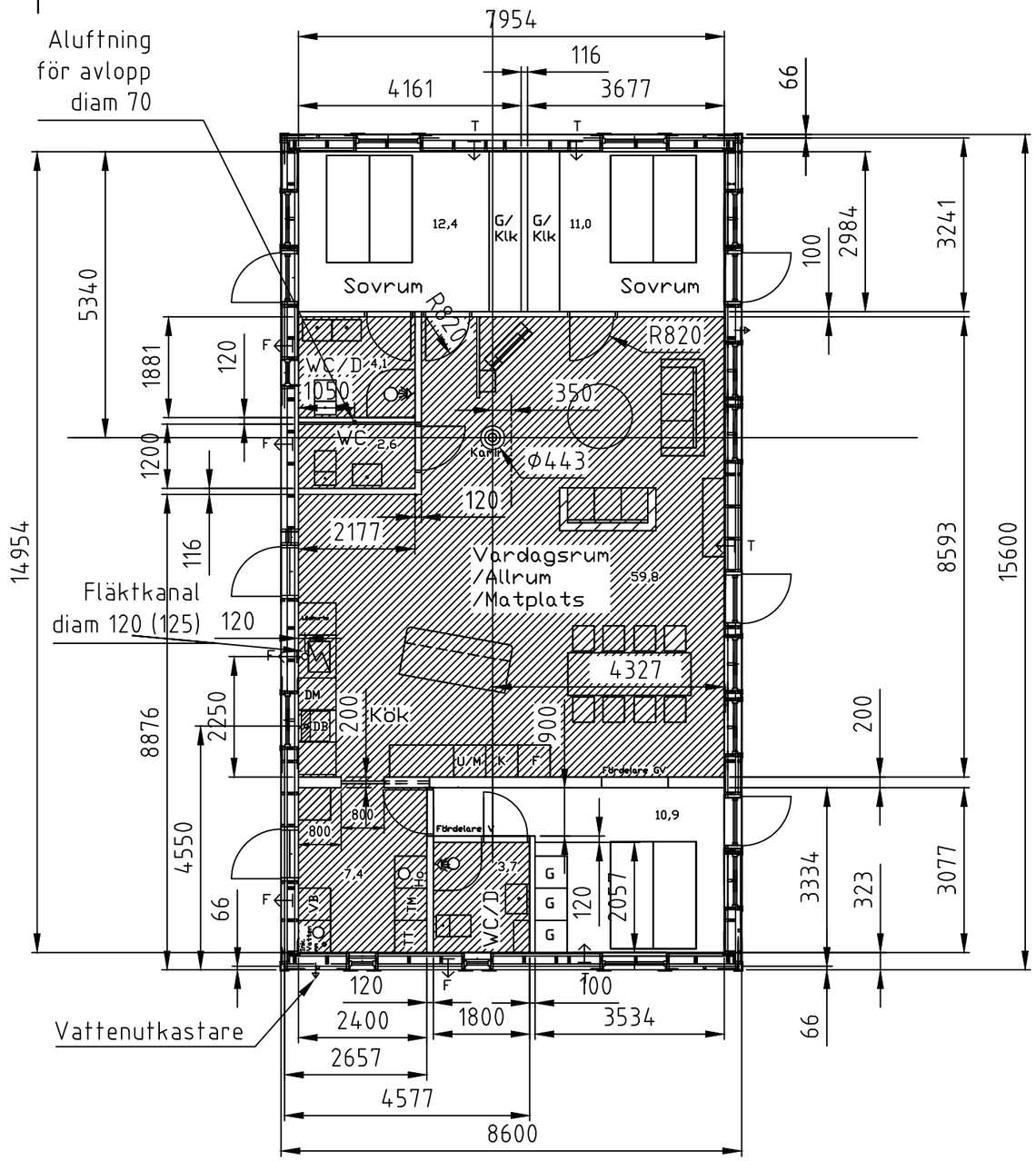

(Mått på sula: 8468)

Boyta: 118,9 m2

Boyta-innerväggar= 113,6 m2

Bjännön Hörneå 7:46
Ägare: Monica Samuelsson
Om- och tillbyggnad av fritidshus
Skala 1:100 A3
Rev 2017-09-01
Planlösning dörrar 800
Kaminplacering Avluftning Köksfläkt
Ytor som skall klinkerbeläggas.